NUEVO ACCESO

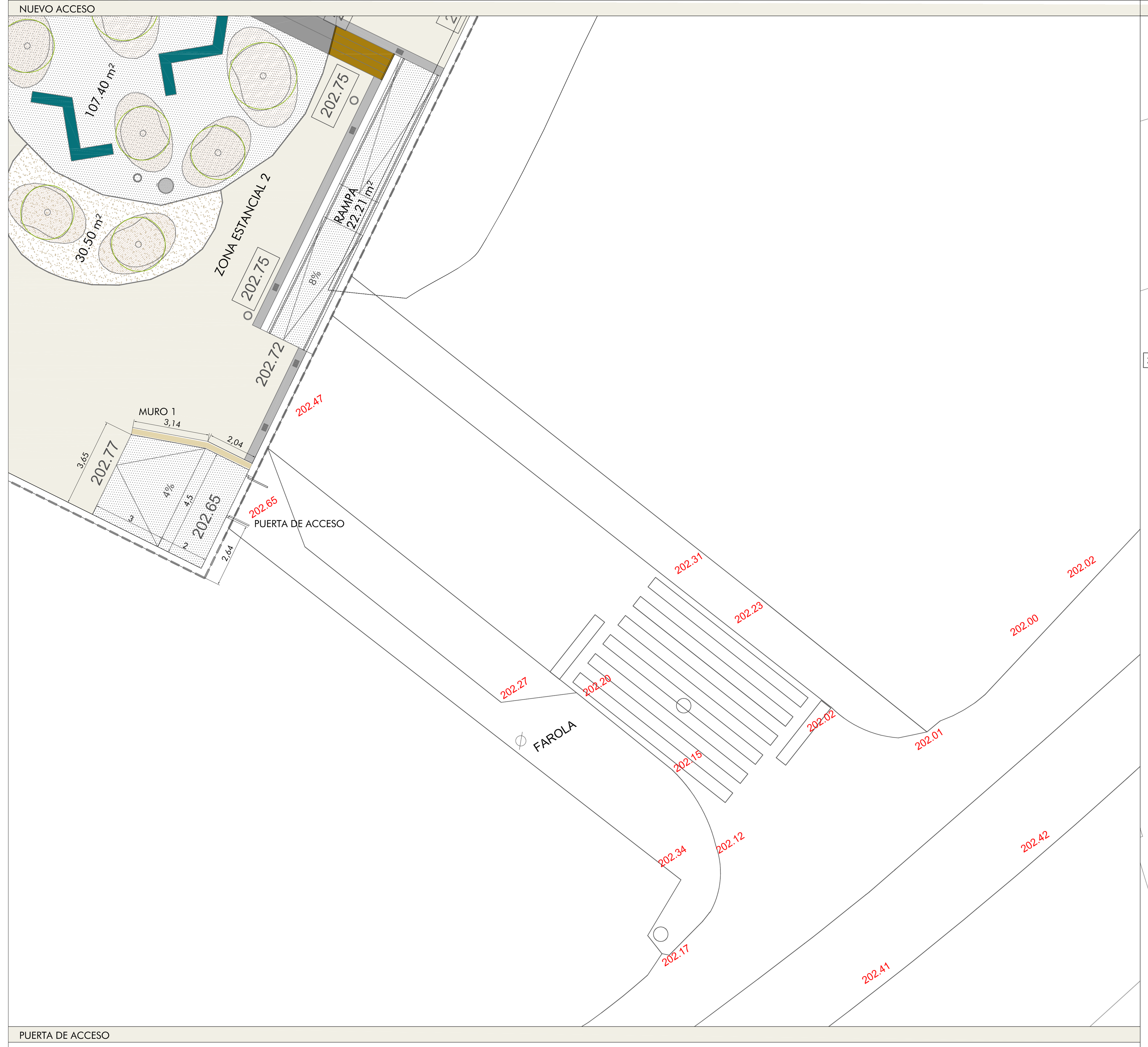

PUERTA DE ACCESO

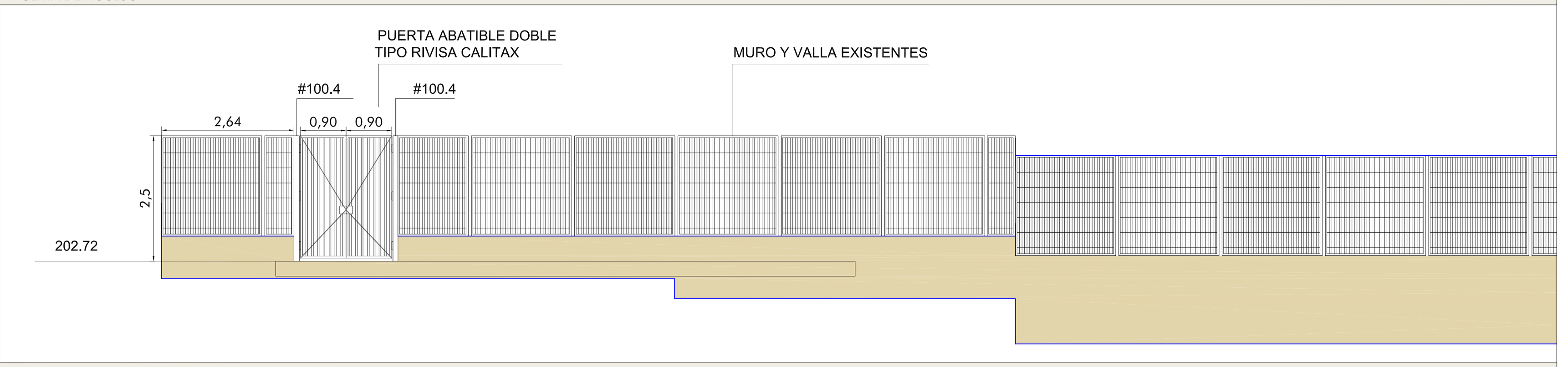

MURO 1

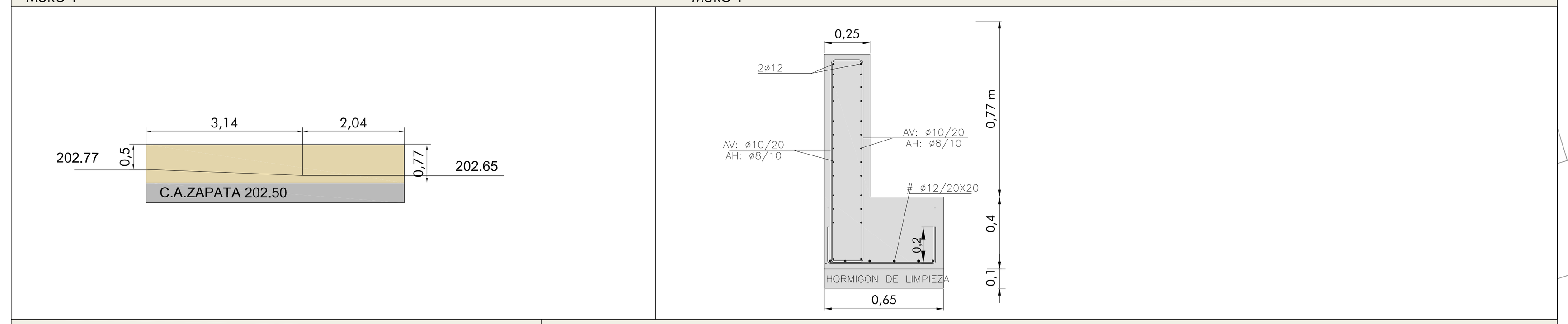

PUERTA DE ACCESO

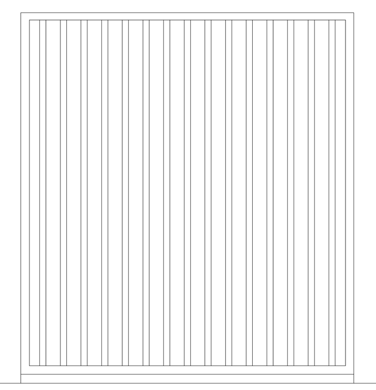

PUERTA TIPO RIVISA CALITAX

Puerta metálica compuesta por 2 hojas abatibles de apertura manual tipo RIVISA CALITAX (o equivalente) de 0.90x2.5 metros fabricado a medida, compuesta por:
- Marco de perfil rectangular de 60x40 mm, acabado galvanizado en caliente y protección anticorrosiva rivisa protecline GRIS ANTRACITA.
- Barrotes verticales de 35x35x1.5 cada 8.5 cm, acabado galvanizado en caliente y protección anticorrosiva rivisa protecline GRIS ANTRACITA.
- Columnas de sostén perfiles 200X100X4, acabado protecline GRIS ANTRACITA (RAL 7016).
- Codales en cada columna 200X100X4, acabado protecline GRIS ANTRACITA (RAL 7016).

POSTES PARA HUECO DE PUERTA #100.4

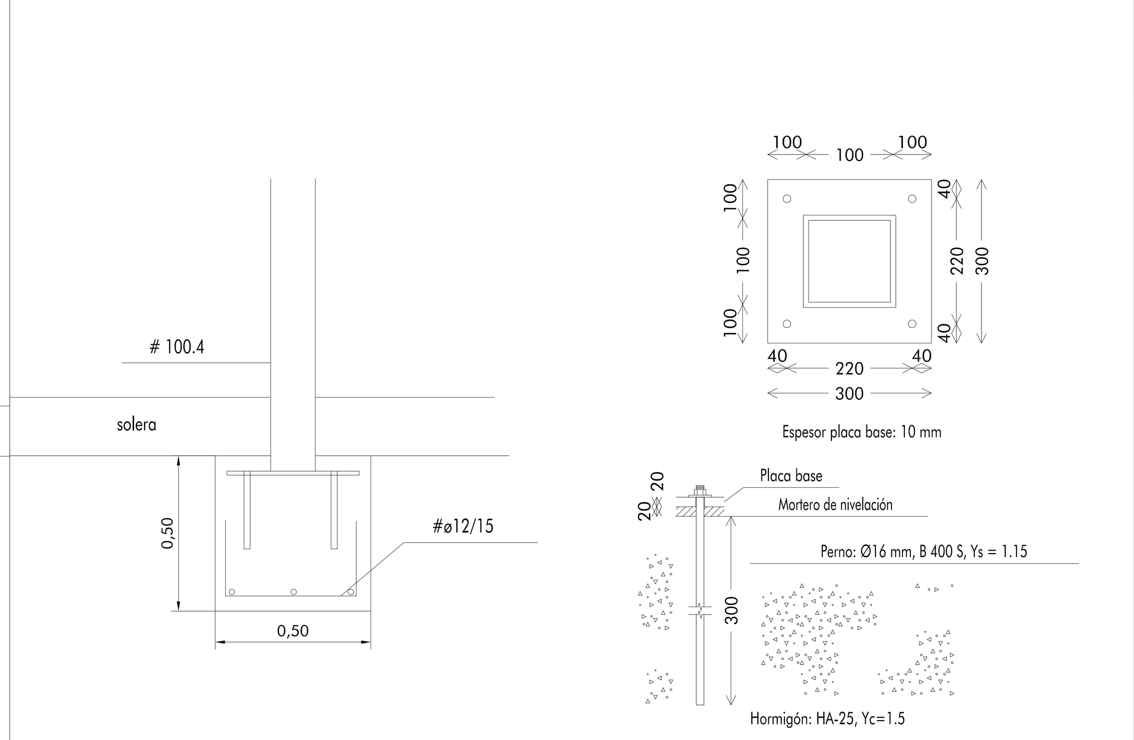

URBANIZACIÓN AULARIO

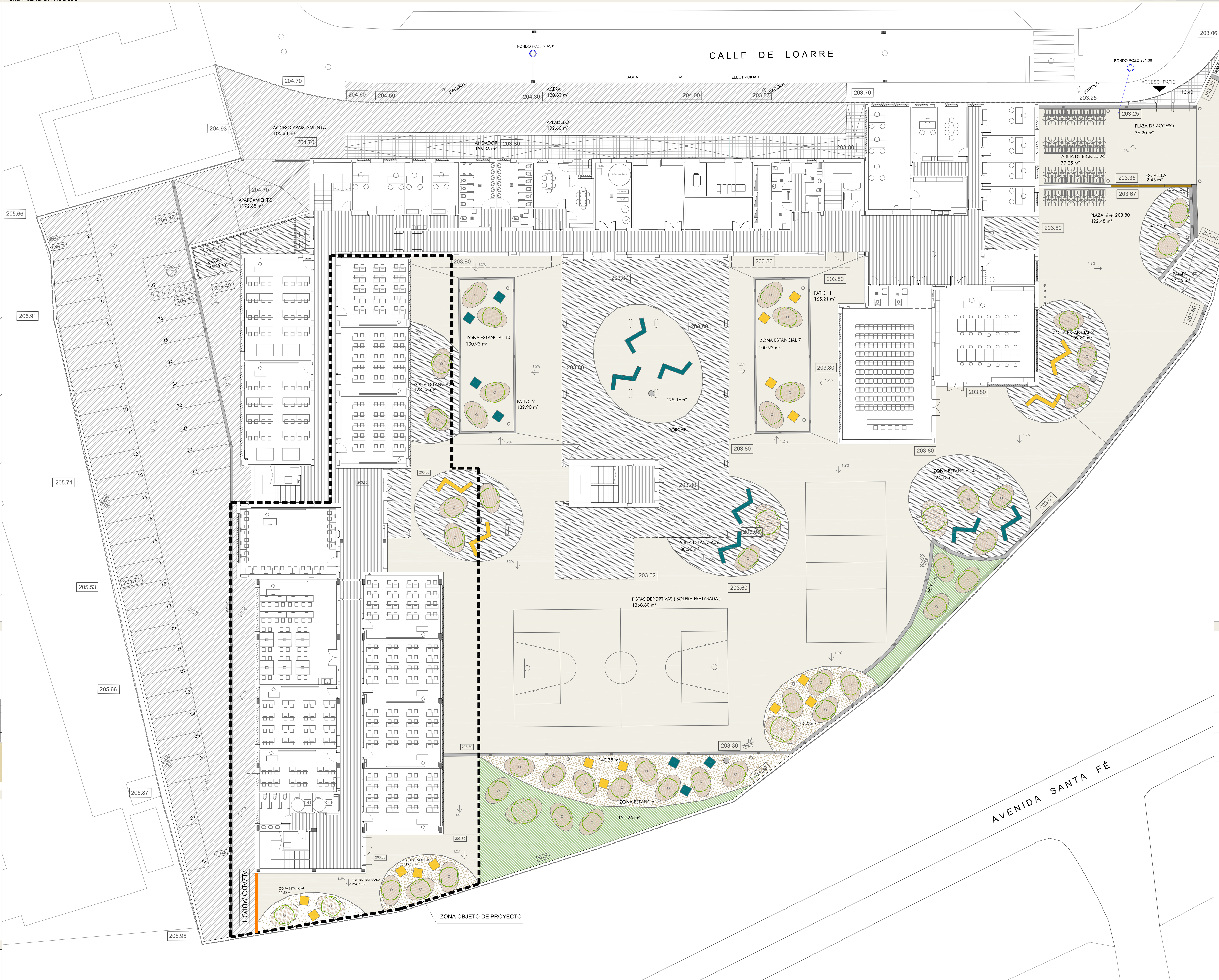

ALZADO MURO 1

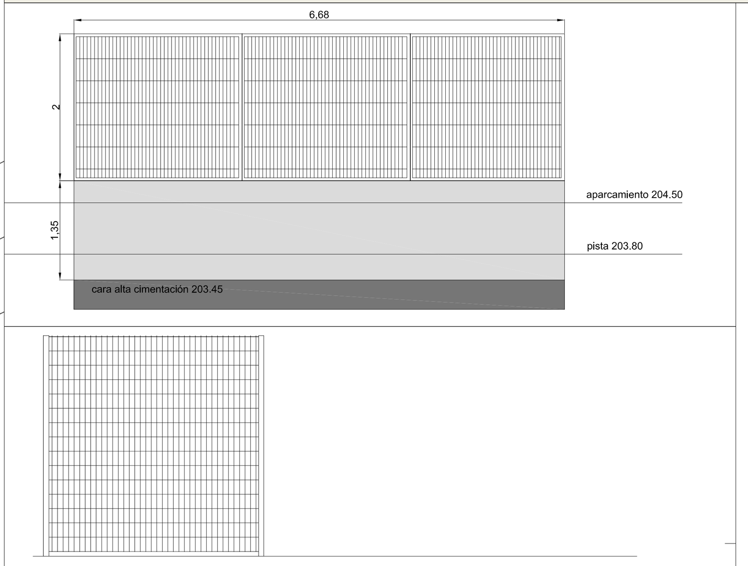

DESCRIPCIÓN VALLA TIPO RIVISA FAX DOBLE HILO

Formación de cerramiento de parcela tipo RIVISA FAX DOBLE HILO (o equivalente) de 2 ó 4 metros de altura colocada sobre muros o solera de hormigón, con tramos planos y escalonados compuesta por:

- Bastidor de malla electrosoldada de 200x50 mm de paso de malla y 8/6/8 mm de diámetro de alambre alcanzando una altura total de 2 o 4 metros, acabado galvanizado en caliente y protección anticorrosiva rivisa protecline GIS ANTRACITA.

- Postes de tubo de acero de 80 mm de diámetro de 3 mm de espesor en la valla de 4 metros y de 2mm en la de 2 metros fabricados en chapa galvanizada en caliente y protección anticorrosiva a juego con la valla, de altura 4,50 y 2,5 metros, colocados a una distancia máxima de 2,00 metros, provistos de cremallera longitudinal para fijación de los accesorios y grapas que

MURO

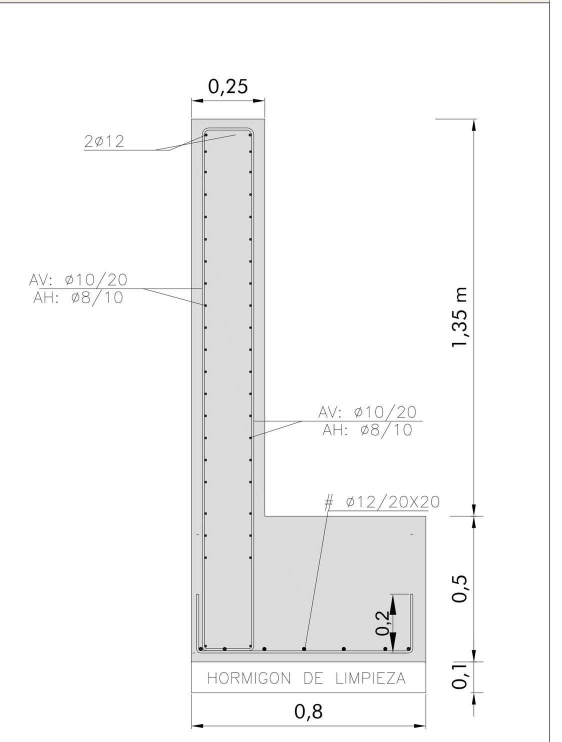

LEYENDA

1. SOLERA DE 15 cm. CON ÁRIDO LAVADO DE CANTO DE RÍO REDONDEADO ARMADA CON FIBRAS
2. BASE DE ZAHORRAS ARTIFICIALES CON POCOS FINOS COMPACTADAS AL 98% P.M.
3. ASIENTO DE HORMIGÓN H.A. 25
4. BORDILLO DE HORMIGÓN DE DOBLE CAPA H= 20 CM
5. BORDILLO DE HORMIGÓN DE DOBLE CAPA CON ACABADO LISO H= 20 CM
6. ENCACHADO DE PIEDRA DE 20 CM. DE ESPESOR
7. SOLERA DE 15 cm. ARMADA CON FIBRAS FRATASADA CON CUARZO
8. CAPA DE TIERRA VEGETAL E= 28 CM
9. 15 CM. PAVIMENTO TERRIZO PEATONAL
10. BORDILLO FLEXIBLE DE CHAPA LISA DE ACERO DE 200 mm. Y 4 mm DE ESPESOR
11. CAZ DE HORMIGÓN DE DOBLE CAPA H= 20 CM

ENCUENTROS DE PAVIMENTOS

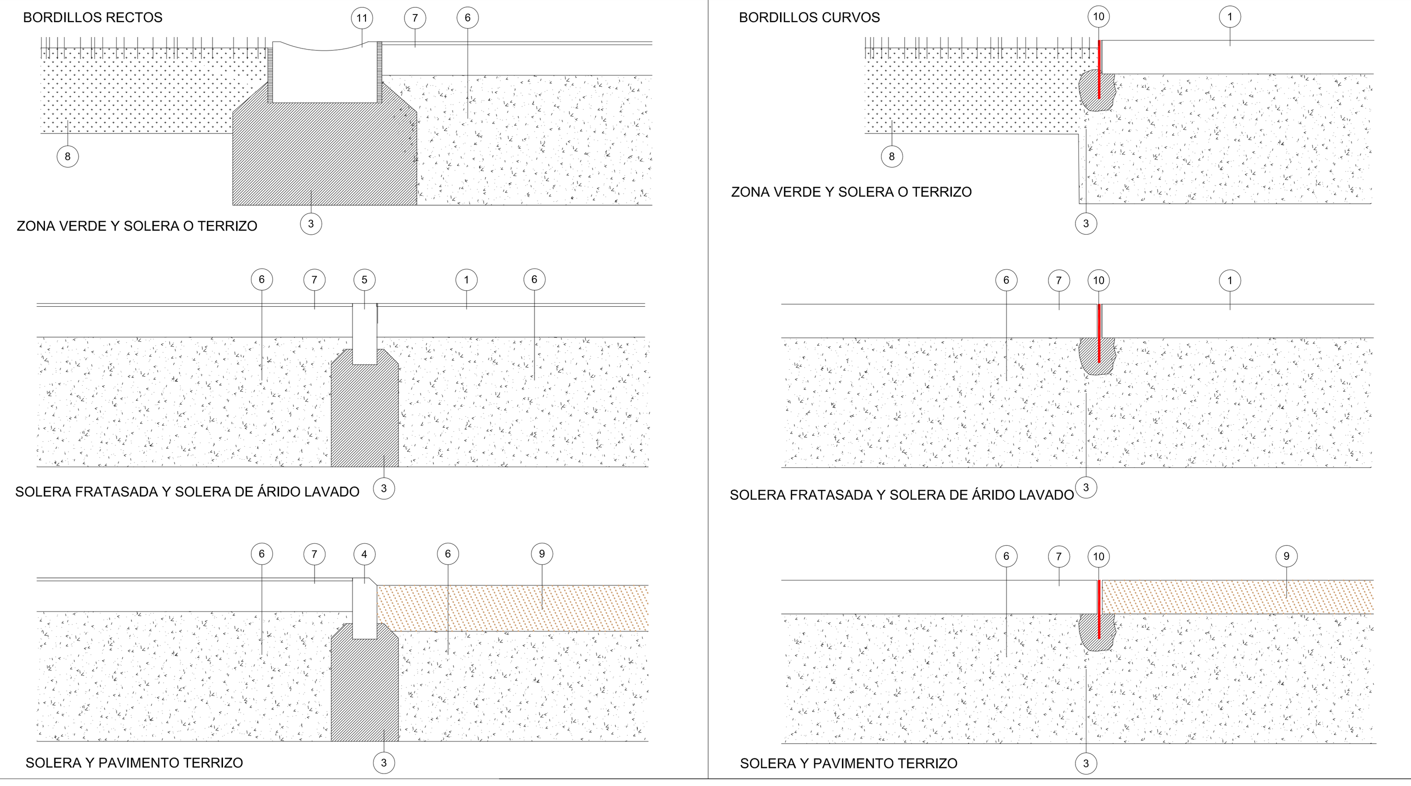

PAVIMENTOS

- Solera fratasada de hormigón espesor 15 cm. armada con fibras de polipropileno y malla 15x15x6, acabada fratasado mecánico con polvo de cuarzo color gris. Colocada sobre encachado de bolos de 20 cm recubierto por film de polietileno.
- Solera de hormigón árido lavado espesor 15 cm. armada con fibras de polipropileno y malla 15x15x6, acabada árido lavado. Colocada sobre encachado de bolos de 20 cm recubierto por film de polietileno.
- Baldosa de hormigón a juego con las existentes en la acera, colocadas con mortero extendido sobre solera de hormigón de 10 cm de espesor.
- Pavimento terrizo peatonal de 15 cm de espesor con una mezcla de arenas de minga y mina extendida sobre firme de zahorras previamente compactadas intercalando una lámina geotextil para evitar el crecimiento de hierbas.
- Césped artificial.
- Césped natural tipo tepes extendido sobre 40 cm de tierra vegetal

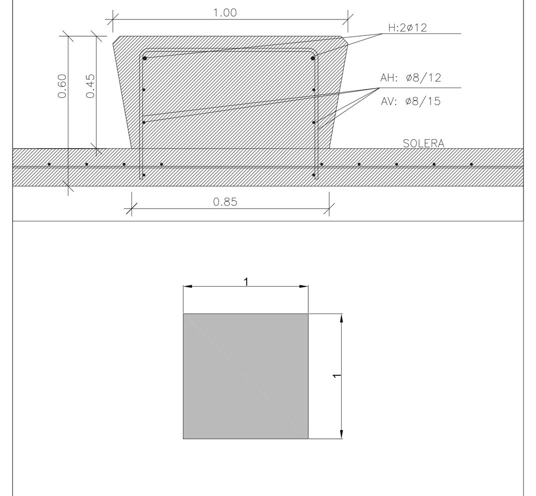

BANCOS DE HORMIGÓN

25139197J
JESUS MARCO
(R: B99025165)

Nombre de reconocimiento (DN): 2.5.4.13=Ref:AEAT/AEAT0384/PUESTO 1/34747/03022021122149, serialNumber=IDCES-25139197J, givenName=JESUS, sn=MARCO LLOMBART, cn=25139197J JESUS MARCO (R: B99025165), 2.5.4.97=VATES-B99025165, o=ARQUITECTURA METROPOLITANA ATOPICA SLP, c=ES

GOBIERNO DE ARAGON
Departamento de Educación, Cultura y Deporte
Gerencia de Infraestructuras y Equipamiento

ESTUDIO a.m.a.
Paseo Independencia 34, 4º Dcha
T 976 30 12 20 F 976 30 12 21
50004 ZARAGOZA

arquitecto
Jesús Marco Llombart

PROYECTO BÁSICO DE OBRAS DE AMPLIACIÓN DE BACHILLERATO EN EL IES MARTINA BESCÓS. CUARTE DE HUERVA

Sector 6 "Monasterio". Calle Loarre. Cuarte de Huerva. Zaragoza JUNIO 2022

1 / 100 - 1/150 - 1/250

URBANIZACIÓN ZONA AULARIO Y NUEVO ACCESO

PLANO U1