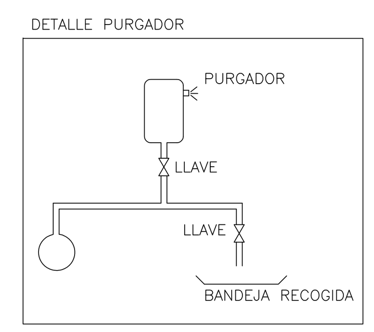

NOTA: SE MONTARÁN PURGADORES EN LOS PUNTOS ALTOS DE LA INSTALACIÓN.

	MANÓMETRO DE GLICERINA CON VÁLVULA DE CORTE
	PIROSTATO
	INTERRUPTOR DE FLUJO
	SONDA DE TEMPERATURA
	TERMÓMETRO DE VARILLA
	PURGADOR AUTOMÁTICO DE AIRE CON VÁLVULA DE CORTE
	FILTRO
	VÁLVULA DE LLENADO AUTOMÁTICO DE AGUA
	VÁLVULA DE SEGURIDAD CON DESCARGA CONDUCIDA A VACIADO VISIBLE
	VACIADO VISIBLE DE INSTALACIONES CON LLAVE DE CORTE
	VÁLVULA MOTORIZADA DE TRES VÍAS CONTROL PROPORCIONAL
	VÁLVULA MOTORIZADA DE DOS VÍAS CONTROL TODO-NADA
	LLAVE MANUAL DE TRES VÍAS
	VÁLVULA DE REGULACIÓN Y EQUILIBRADO DE CAUDAL
	VÁLVULA ANTI-RETORNO
	LLAVE DE CORTE ESFERA
	LLAVE DE CORTE MARIPOSA
	MANGUITO ANTIVIBRATORIO EPDM COMPACTO EBROFLEX O EQUIVALENTE
	VALVULA TERMOSTATICA VMT 2ºC

GOBIERNO DE ARAGON
DEPARTAMENTO DE EDUCACIÓN, CULTURA Y DEPORTE

PROYECTO DE EJECUCIÓN DEL NUEVO COLEGIO DE EDUCACIÓN INFANTIL Y PRIMARIA DE (6+12) UDS. RICARDO MUR EN EL BARRIO DE CASETAS (ZARAGOZA)

C/ BALEARES S/N. BARRIO DE CASETAS (ZARAGOZA)

INSTALACIÓN DE CALEFACCIÓN
CALEFACCIÓN Y VENTILACIÓN
ESQUEMA DE PRINCIPIO

PLANO // CV.8
ESCALA // S/E
FECHA // AGO-2019

Ingeniero Industrial
Pilar Peco Yeste
Col. COIIAR nº1429

THEMOLINO PROYECTOS